Zorde Rein 15 ГЧ

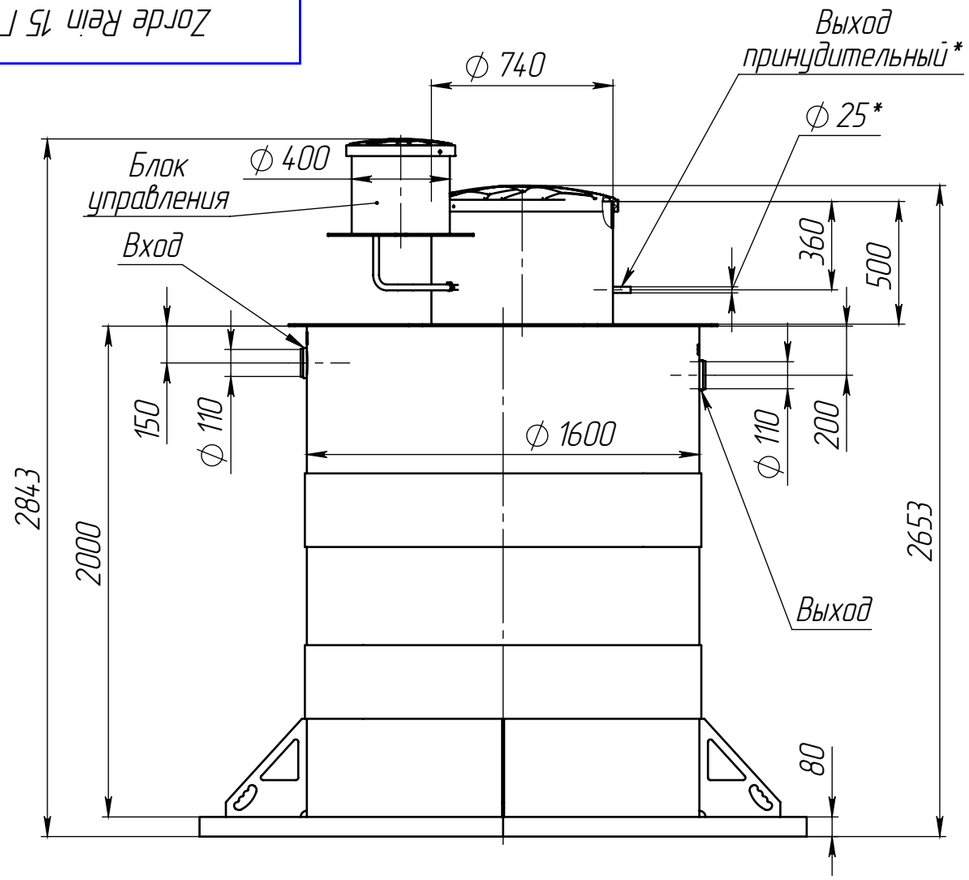

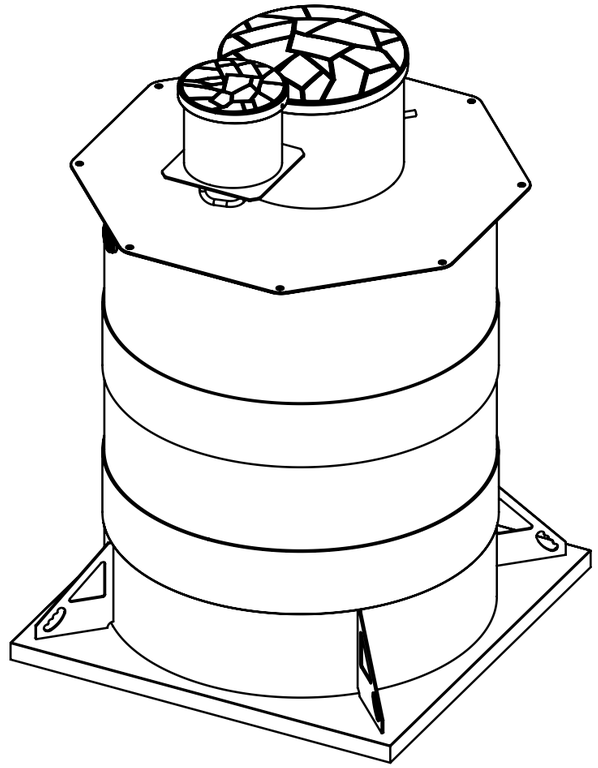

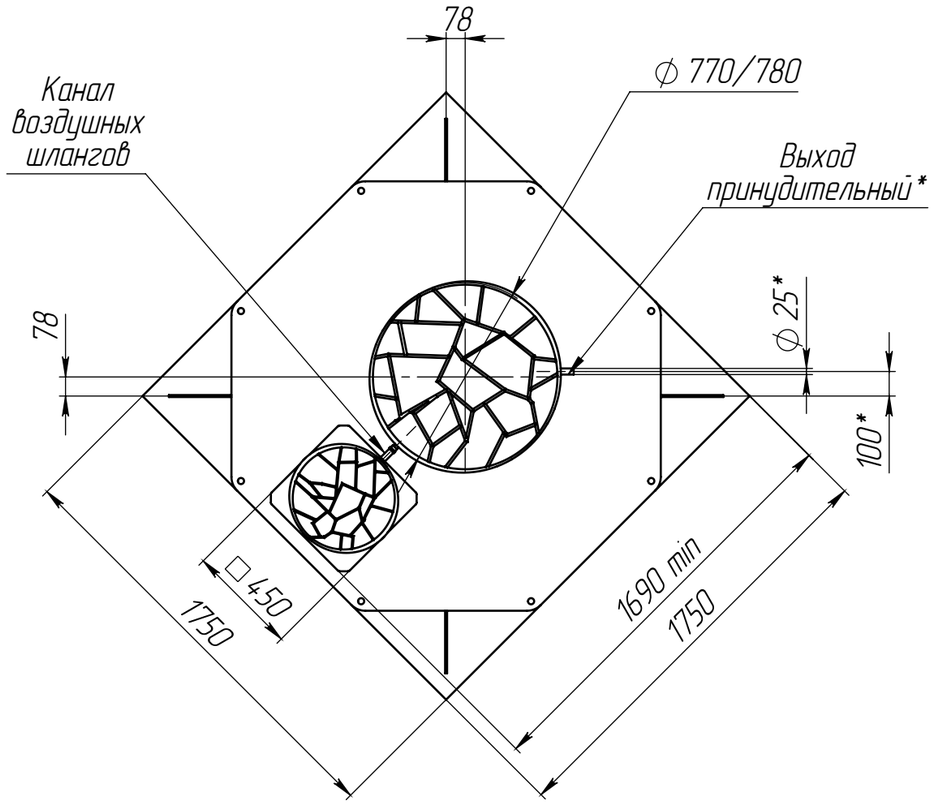

1. Размеры для справок.
2. *В комплектацию не входит. Рекомендуемое место установки.

Изм.	Лист	№ докум.	Подп.	Дата	Zorde Rein 15 ГЧ		
Разраб.		–		18.05.2024	Габаритный чертеж	Лит.	Масса: 310.2 / Масштаб: 1:25
Пров.		–				Лист	Листов 1
Т.контр.		–					
Н.контр.		–				KoloVesi	
Утв.		–					

Перв. примен. Zorde Rein 15 ГЧ

Справ. №

Подп. и дата

Инв. № дубл.

Взам. инв. №

Подп. и дата

Инв. № подл.

Копировал

Формат А3